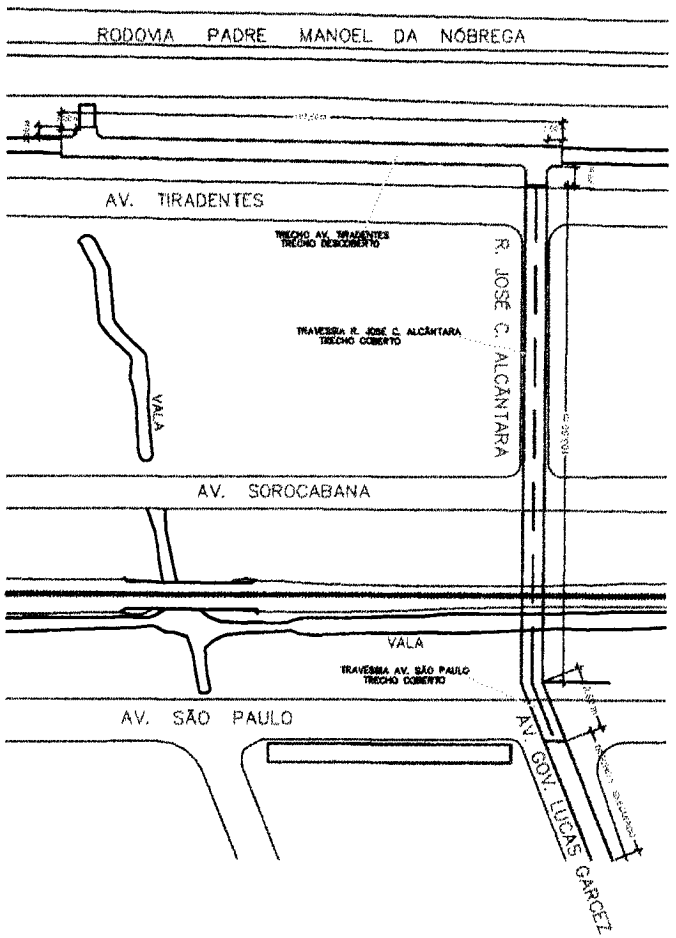

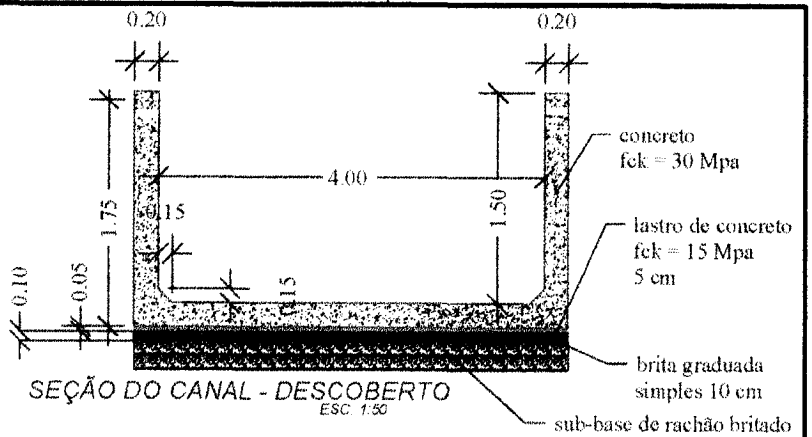

SEÇÃO DO CANAL - DESCOBERTO
ESC. 1:50

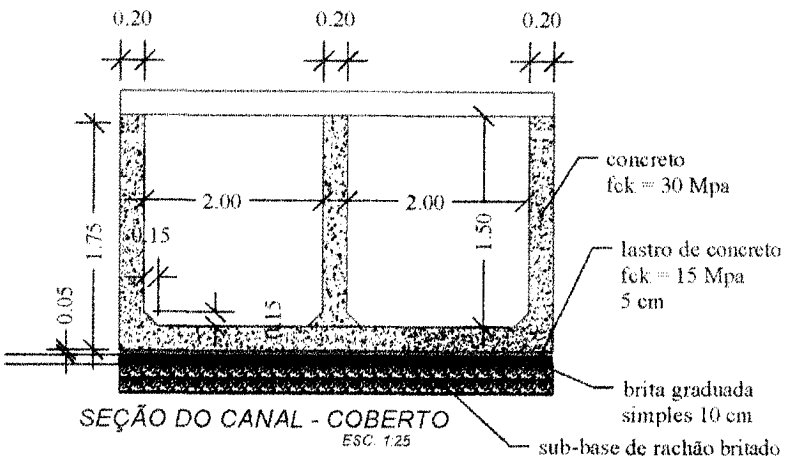

SEÇÃO DO CANAL - COBERTO
ESC. 1:25

PLANTA DE LOCALIZAÇÃO

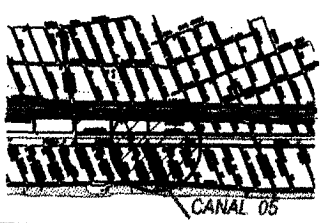

PREFEITURA MUNICIPAL DA
ESTÂNCIA BALNEÁRIA DE MONGAGUÁ

ADMINISTRAÇÃO 2013-2016

ARQ. DE PARADA, PÉRGOLA — FRANCISCO MELLO GOMES

ENG. TENERSON ALVES DO CARMO

OBRA: EMPREITA

AUMENTO DE RETIFICAÇÃO DA SEÇÃO TRANSVERSAL PARA O CANAL A - TRECHO 2

PROJETO TÉCNICO

CIDADE: MONGAGUÁ — ESTADO: SÃO PAULO

DESENHISTA		REVISÃO	ESCALA	DATA	FOLHA
DESENHO					1/1